Adapter do programowania ATmega 8

Pobierz PDF

Made in Poland

AVT 5808

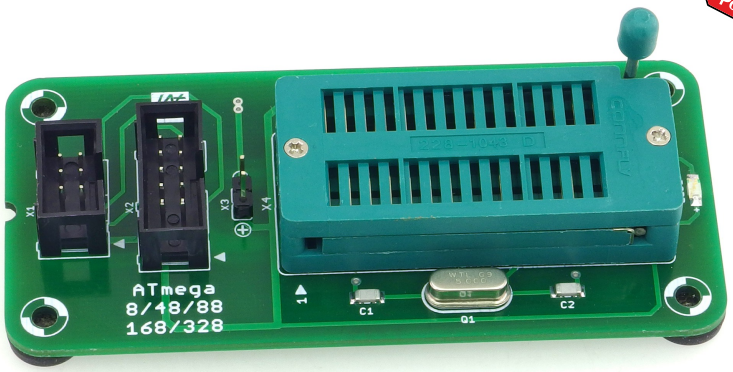

TRUDNOŚĆ MONTAŻU

Adapter ma za zadanie ułatwić programowanie procesorów. Jest to prosta przystawka umożliwiająca łatwe dołączenie programatorów szeregowych AVR ISP do mikrokontrolerów AVR w obudowach DIP28.

Właściwości

- przeznaczony dla mikrokontrolerów AVR w obudowach DIP28 (ATmega8, ATmega48, ATmega88, ATmega168, ATmega328)
- współpracuje z programatorami szeregowymi AVR ISP
- złącze programowania ISP w standardzie 6 PIN i 10 PIN
- dołączony rezonator kwarcowy 8 MHz
- wymiary płytki 92×44 mm

Opis układu

Adapter został wyposażony w wygodną, wysokiej jakości (3M/Textool) podstawkę ZIF dla mikrokontrolerów ATmega8 i zgodnych wyprowadzeniowo ZIF28 (DIL28). Podstawki typu ZIF są idealne do szybkiego i wygodnego programowania układów scalonych. Adapter posiada złącze programowania ISP w standardzie 6 PIN i 10 PIN. Adapter cechuje niewielki rozmiar oraz możliwość montażu dzięki otworom w narożach zaokrąglonej płytki. Rozwiązaniem bardziej optymalnym jest umieszczenie gumowych nóżek, co pozwala na szybką wymianę adaptera dołączonego do programatora na inny typ procesora. Adapter obsługuje mikrokontrolery: ATmega8, ATmega48, ATmega88, ATmega168, ATmega328 wraz z dodatkowymi oznaczeniami literowymi: A, L, P i V. Wyposażony jest w dodatkowe złącze zasilania w postaci dwóch szpilek Goldpin, rezonator kwarcowy 8 MHz wraz z kondensatorami odprzęgającymi oraz niebieską diodę LED sygnalizującą dołączenie zasilania do płytki adaptera, a tym samym do programowanego mikrokontrolera.

Schemat elektryczny układu pokazano na rysunku 1. Jest na tyle prosty i oczywisty, że nie wymaga on dodatkowego komentarza. Schemat montażowy przedstawia rysunek 2. Pomimo zastosowania elementów do montażu powierzchniowego SMD, montaż układu jest klasyczny i nie powinien sprawić żadnych trudności.

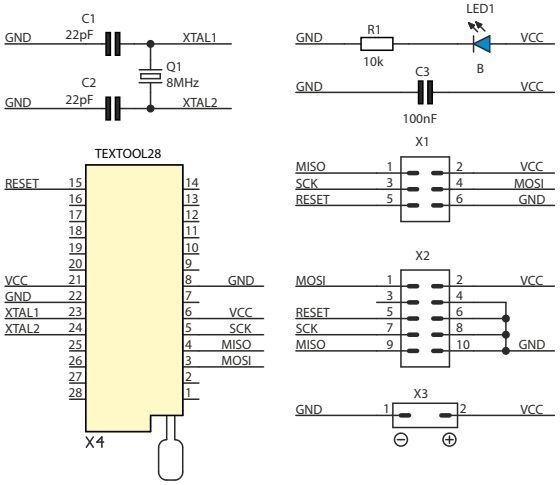

Rys. 1. Schemat ideowy

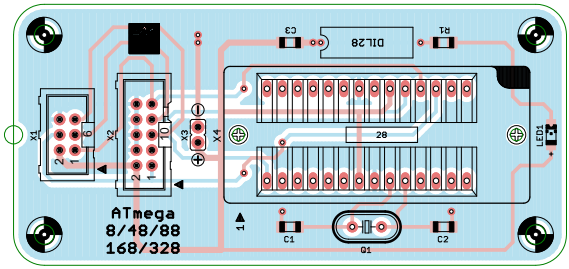

Rys. 2. Rozmieszczenie elementów na płytce drukowanej

Wykaz elementów

Rezystory:
R1:.....10 kΩ
Kondensatory:
C1,C2:.....15-33pF
C3:.....100nF
Półprzewodniki:
LED1:.....dioda LED 1206 (niebieska)

Pozostałe:
Q1:.....8MHz
X1:.....Z-WS6
X2:.....Z-WS10
X3:.....Goldpin 1×2
X4:.....ZIF28 (szeroka)

AVT SPV Sp. z o.o.
ul. Leszczynowa 11
03-197 Warszawa
kity@avt.pl

Wsparcie:
serwis@avt.pl

Produktu nie wolno wyrzucać do zwykłych pojemników na odpady. Obowiązkiem użytkownika jest przekazanie zużytego sprzętu do wyznaczonego punktu zbiórki w celu recyklingu odpadów powstałych ze sprzętu elektrycznego i elektronicznego.

AVT SPV zastrzega sobie prawo do wprowadzania zmian bez uprzedniego powiadamiania.
Montaż i podłączenie urządzenia niezgodny z instrukcją, samowolna zmiana części składowych oraz jakiekolwiek przeróbki konstrukcyjne mogą spowodować uszkodzenie urządzenia oraz narazić na szkodę osoby z niego korzystające. W takim przypadku producent i jego autoryzowani przedstawiciele nie ponosi odpowiedzialności za jakiekolwiek szkody powstałe bezpośrednio lub pośrednio w wyniku użycia lub nieprawidłowego działania produktu.
Zestawy do samodzielnego montażu są przeznaczone wyłącznie do celów edukacyjnych i demonstracyjnych. Nie są przeznaczone do użytku w zastosowaniach komercyjnych. Jeśli są one używane w takich zastosowaniach, nabywca przyjmuje całą odpowiedzialność za zapewnienie zgodności ze wszystkimi przepisami.